MASTER VALUE LEDsp ot LV

MAS LED SPOT VLE D 7-50W MR16 827 36D

De Philips MASTER VALUE MR16 is de nieuwe serie laagspanningshalogeen MR16-vervangers (12 VAC). De serie maakt niet alleen gebruik van de door Philips gepatenteerde oplossing die uitwisselbaarheid met een brede selectie van transformatoren (12 V) garandeert, maar levert ook een hoge bundelintensiteit die overeenkomt met de traditionele Philips MR16-halogeenlampen van 50W. De Philips MASTER Value LED MR16 garandeert bovendien 100% compatibiliteit aan de achterzijde van de lamp met een perfecte MR16-aansluiting zoals die van MR16-halogeenlampen.;De MASTER LEDspot MR16-lamp levert een warme, op halogeen of gloeilamp lijkend licht, die hem ideaal maakt voor accent- en algemene verlichting in de horeca. Hij is in het bijzonder geschikt voor openbare ruimtes zoals recepties, lobby's, gangen, trappenhuizen en toiletten, waar het licht altijd aan is.De robuust ontworpen MASTER LEDspot biedt keuze uit diverse bundelhoeken voor een duidelijk gedefinieerde bundelspreiding. De bundel bevat geen UV of IR licht waardoor hij bruikbaar is voor het verlichten van warmtegevoelige objecten (levensmiddelen, organische materialen, schilderijen, enz.). De innovatieve actieve koeltechnologie resulteert in maximale prestaties van de lamp.

Product gegevens

Algemene informatie	
Lampvoet	GU5.3 [GU5.3]
Nominale levensduur (nom.)	25000 h
Schakelcyclus	50.000X
Technisch type	7-50W

Eisen aan armatuurontwerp	
Kleurcode	827 [CCT van 2700 K]
Bundelhoek (nom.)	36 °
Lichtstroom (nom.)	621 lm

Lichtstroom (opgegeven) (nom.)	621 lm
Lichtsterkte (nom.)	1500 cd
Kleuraanduiding	Warmwit (WW)
Opgegeven bundelbreedte	36 °
Gecorreleerde kleurtemperatuur (nom.)	2700 K
Lichtrendement lamp (opgegeven) (nom.)	88.00 lm/W
Kleurconsistentie	<6
Kleurweergave-index (nom.)	80
Llmf bij einde nominale levensduur (nom.)	70 %

Wijziging van gegevens voorbehouden

MASTER VALUE LEDspot LV

Lichtstroom in conus van 90°	621 lm

Bedrijfs- en Elektrische gegevens

Power (Rated) (Nom)	7 W
Lampstroom (nom.)	770 mA
Overeenkomstig vermogen	50 W
Opstarttijd (nom.)	0.5 s
Opwarmtijd tot 60% lichtopbrengst (nom.)	0.5 s
Power Factor (nom.)	0.8
Spanning (nom.)	12 V

Temperatuur

T-behuizing maximaal (nom.)	85 °C

Regelsystemen en Dimmers

Dimbaar	Ja

Goedkeuring en Toepassing

Geschikt voor accentverlichting	Yes
Energie-efficiëntielabel (EEL)	A+
Energieverbruik kWh/1000 uur	8 kWh

Productgegevens

Volledige productcode	871869681554000
Productnaam voor bestelling	MAS LED SPOT VLE D 7-50W MR16 827 36D
EAN/UPC - Product	8718696815540
Bestelcode	81554000
Numerator - Aantal per pak	1
Numerator - Dozen per buitendoos	10
Materiaalnr. (12NC)	929001903402
Netto gewicht (per stuk)	0.034 kg

Waarschuwingen en veiligheid

- Geschikt voor omgevingstemperaturen van -20°C tot 45°C.
- Toe te passen in droge of vochtige ruimten en in de meeste open armaturen waarin de lamphouders voldoende vrije ruimte hebben. Minimaal 10 mm.
- Niet te gebruiken in noodverlichtings - of vluchtwegarmaturen.

Maatschets

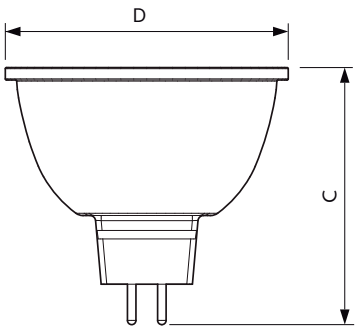

MR16 12V 7W-50W 621lm 36D 2700K GU5.3 D

Product	D	C
MAS LED SPOT VLE D 7-50W MR16 827 36D	50.5 mm	45 mm

MASTER VALUE LEDspot LV

Fotometrische gegevens

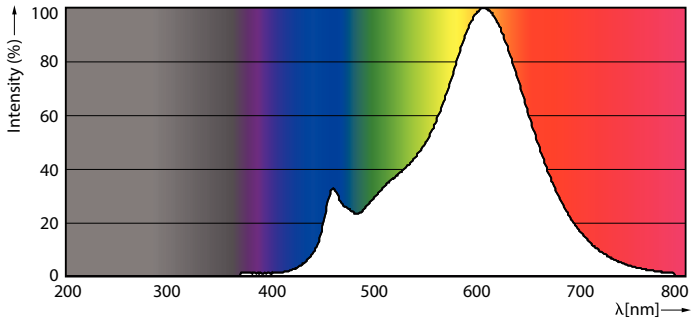

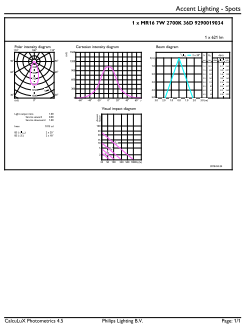

LEDspot MAS VLE 7-50W GU5.3 MR16 827 36D DIM

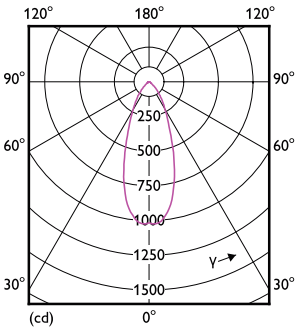

LEDspot MAS VLE 7-50W GU5.3 MR16 827 36D DIM

Levensduur

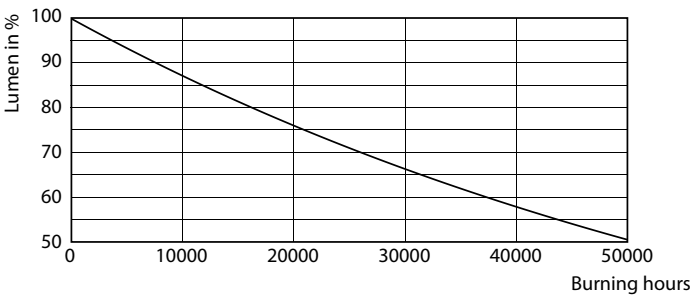

LEDspot MAS VLE 7-50W GU5.3 MR16 830 36D DIM

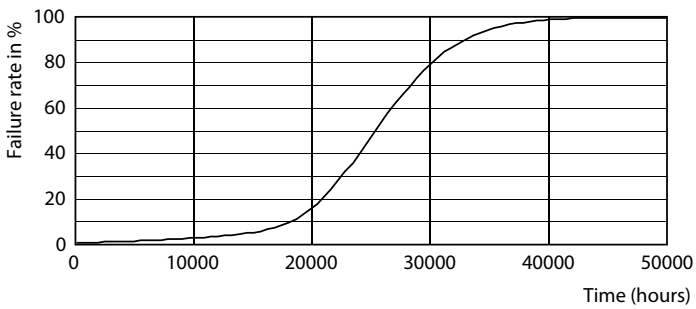

LEDspot MAS VLE 7-50W GU5.3 MR16 830 36D DIM

MASTER VALUE LEDspot LV

© 2018 Philips Lighting Holding B.V. Alle rechten voorbehouden. Specificaties kunnen zonder voorafgaande kennisgeving worden gewijzigd. Handelsmerken zijn het eigendom van Philips Lighting Holding B.V. en hun respectieve eigenaren.

www.lighting.philips.com
2018, oktober 2 - Wijziging van gegevens voorbehouden